DEMARKO
SPECIAL TRAILERS

ST SERIE – NIEDERFLURAUFLIEGER

Die ST Serie ist die populärste Aufliegerserie von DEMARKO, mit am meisten universeller Charakteristik. Die Vielzahl der Modifikationen und Zubehörteile, welche die Auflieger der Serie ST anbieten, garantieren deren Multifunktionalität und Effizient im Sperrtransport. Die Modulbauweise ermöglicht die Konstruktion zu verlängern und breiter zu machen. Bei einem ausgedehnten Auflieger wird deren Funktionalität über z.B. den Mitteltisch garantiert, der abhängig von den Maßen, mit Rungensitzen, Teleskopelementen und sogar Vertiefungen für Baumaschinenräder ausgestattet sein kann. Verschiedene Versionen der Achsmontage ermöglichen eine Reihe von Konfigurationen, die sogar eine hydraulisch erzwungene Abbiegung über Fernsteuerung erlauben.

Die Funktionalität der Niederflurauflieger von DEMARKO garantieren u.a.:

- Mitteltisch garantiert, der abhängig von den Maßen, mit Rungensitzen, Teleskopelementen und sogar Vertiefungen für Baumaschinenräder ausgestattet sein kann.
- Vertiefungen für Baumaschinenräder (können beim Transport anderer Ladungen gefüllt werden),
- Verladeüberführung, die das Niveau des Ladedecks mit dem Balkon ausgleicht, was den Transport von langen Ladungen ermöglicht,
- Aluauffahrtsrampen mit möglicher Montage im hinteren Teil des Aufliegers oder am Schwanenhals,
- Sicherung der Ladung in Form von Aluborden am Hals, Stahlrungen, die in Sitze im Deck oder im Aufliegerprofil eingeführt werden, und Bänder mit Spannern, die eine Reihe von Griffen benutzten, um Ladungen zu befestigen,
- Werkzeugkasten, die auf der Vorderwand oder unter dem Auflieger montiert werden,
- Ablagefächer für Rungen und Aluauffahrtsrampen.

ST Serie ist eine ideale Lösung für Firmen, die Auflieger für unterschiedliche Anwendungen brauchen. Insegamt produzieren wir 10 Versionen, von 2 bis 10 Achsen, darunter die 3-Achs-Version "light" und zwei Versionen mit 8 Achsen.

DEMARKO
SPECIAL TRAILERS

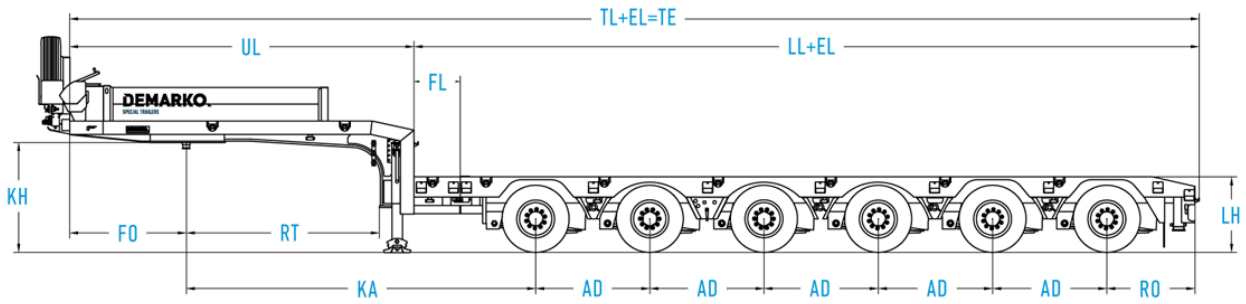

ST – 6-ACHSEN

GRUNDMAßE		
TL	Gesamtlänge	13.450 mm
EL	Länge des Verlängerungs	1 x 6.300 mm
TE	Länge nach VerLängerung	19.750 mm
W	Breite	2.550 mm
KH	Höhe des Kupplungs	1.240 mm
LH	Ladedeck Höhe	900 mm
FL	Länge der festen Teil	550 mm
LL	Länge des Ladedecks	9.350 mm
UL	Länge der Oberdeck	4.100 mm
FO	Frontüberhang	1.400 mm
RO	Überhang	1.050 mm
RT	Wenderadius des LKW's	2.300 mm
RA	Wenderadius Anhanger	1.651 mm
AD	Radstand	1.360 mm
KA	Entfernung von Königszapfen bis 1. Achse	4.160 mm

GEWICHT	
Maximale Last auf Königszapfen	25.000 kg
Maximale Last auf die Achsen	60.000 kg
Gesamtgewicht	85.000 kg
Leergewicht	13.800 kg
Zulässige Belastung	71.200 kg

Maß - und Gewichtsangaben sind theoretisch und können je nach Konfiguration und Auswahl an Zubehör variieren. Änderungen in Konstruktion und Ausstattung vorbehalten. Unterschiede zwischen den Varianten in verschiedenen Ländern möglich.